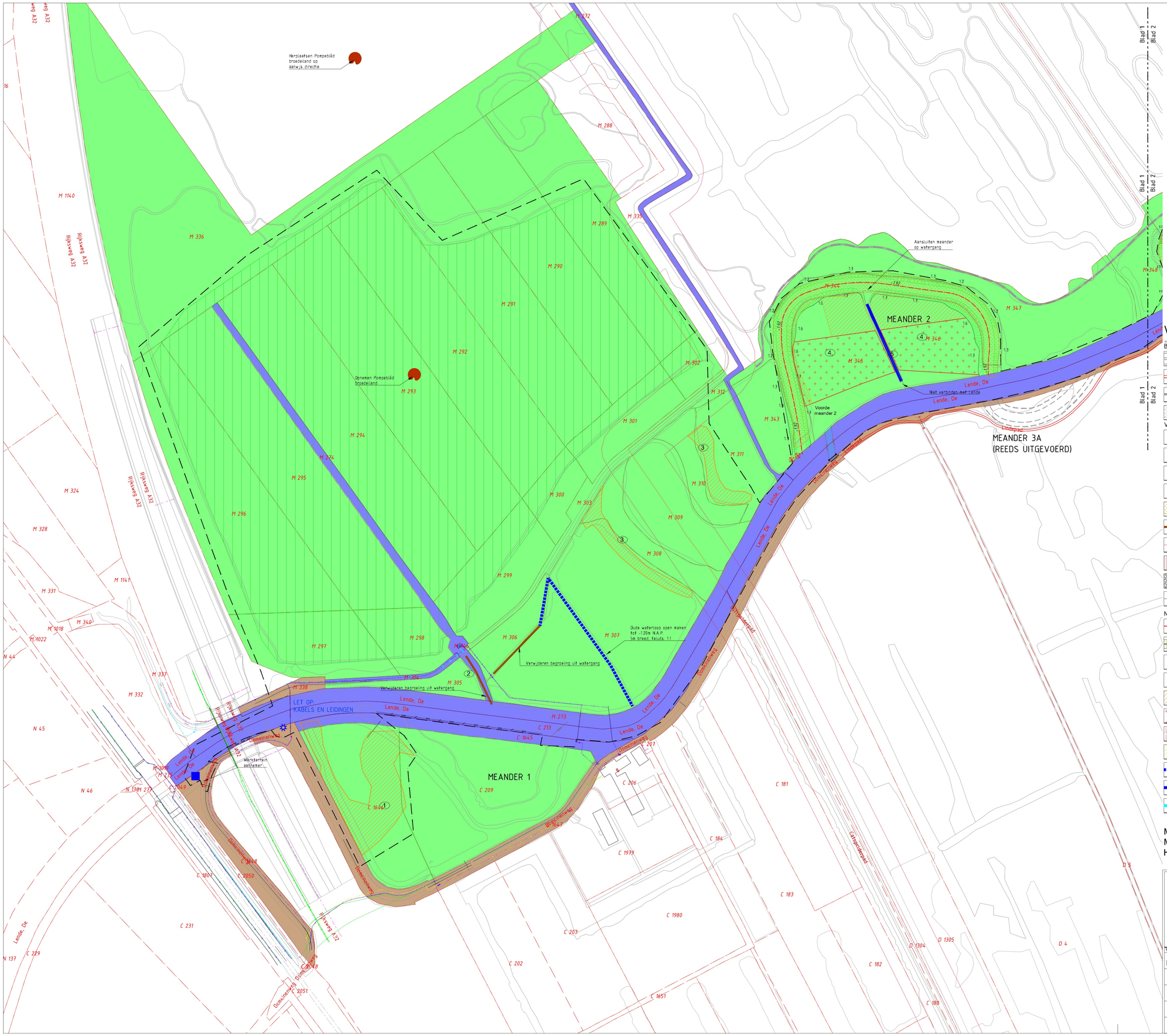

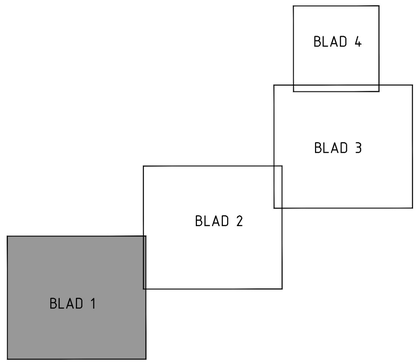

Verklaring

Bestaand

- Reeds uitgevoerde meander
- Revisie rand betonpad
- Bestaande kade (verboden voor aannemer)
- Handhaven bosplantsoen

Vervallen

- Verwijderen brug
- Verwijderen duiker
- Verwijderen maaidam met duiker, afmeting, lengte en materiaal zijn aangepijld
- Kappen boom
- Verwijderen bosplantsoen
- Verwijderen begroeiing uit watergang
- Verwijderen damwand
- Dempen watergang
- Puin
- Verwijderen PVC beschoeiling

Nieuw

- As Meander
- Graven meander
- 1:6 Talludhelling meander
- -1.70 Bodemhoogte meander
- Afgraven tot -0.70m N.A.P.
- Afgraven maaiveld 0.20m Lende zijde, tot -0.70m N.A.P. Meanderzijde
- Afgraven maaiveld 0.20m
- Graven petgat, diepte is aangepijld
- Open graven oude waterloop/ verwijderen begroeiing
- Open graven oude waterloop
- Verbreden watergang aan zuidzijde
- Aanvullen polder
- Aanbrengen paal, schot beschoeiling
- Aanbrengen (grondldam)
- Aanbrengen blokkenmat
- Dempen Steggendasloot
- Locatie depot t.b.v. dempen Steggendasloot
- Aanbrengen damwand
- Aanbrengen duiker, Type: Supercor Multiplate
- Locatie aanbrengen kano-hengelsportvoorziening voor uitwerking zie detail
- Locatie aanbrengen maaiseldepot voor uitwerking zie detail
- Aanbrengen slagboom voor uitwerking zie detail
- Aanbrengen brug
- Aanbrengen maaidam met duiker, afmeting, lengte en materiaal zijn aangepijld

Algemeen

- (15) Aanduiding locatie compenserende maatregel
- Werkgrens
- D 90 Kadastrale lijn
- BGT
- Buis gevaarlijke inhoud met veiligheidszone

Eigenaar perceel

- Wetterskip Fryslân
- Provincie Fryslân
- It Fryske Gea
- Gemeente Westeilingwerf

N

Maten in meters
Materiaalmaten in millimeters
Hoogtematen t.o.v. N.A.P.

Project	Beekdal De Lende
Onderdeel	Vergunningstekening Blad 1 van 4
Opdrachtgever	Provincie Fryslân

Eelerwoude

Versie	Wijziging	Datum	Getekend	Gezien
D1	Definitief	01-08-2023		

Projectnummer 6513.2	Formaat A1
Schaal 1:2000	Inventarisatiedatum
Tekeningnummer 01	Bijlagenummer
Getekend	Datum aanmaken 01-08-2023

Definitief

Filenaam: P:\6513.2 Beekdal Linde, beslek Beerderloop\AutoCad\Werkbestanden\230801-RZ 6513.2 Vergunningstekening-D1.dwg