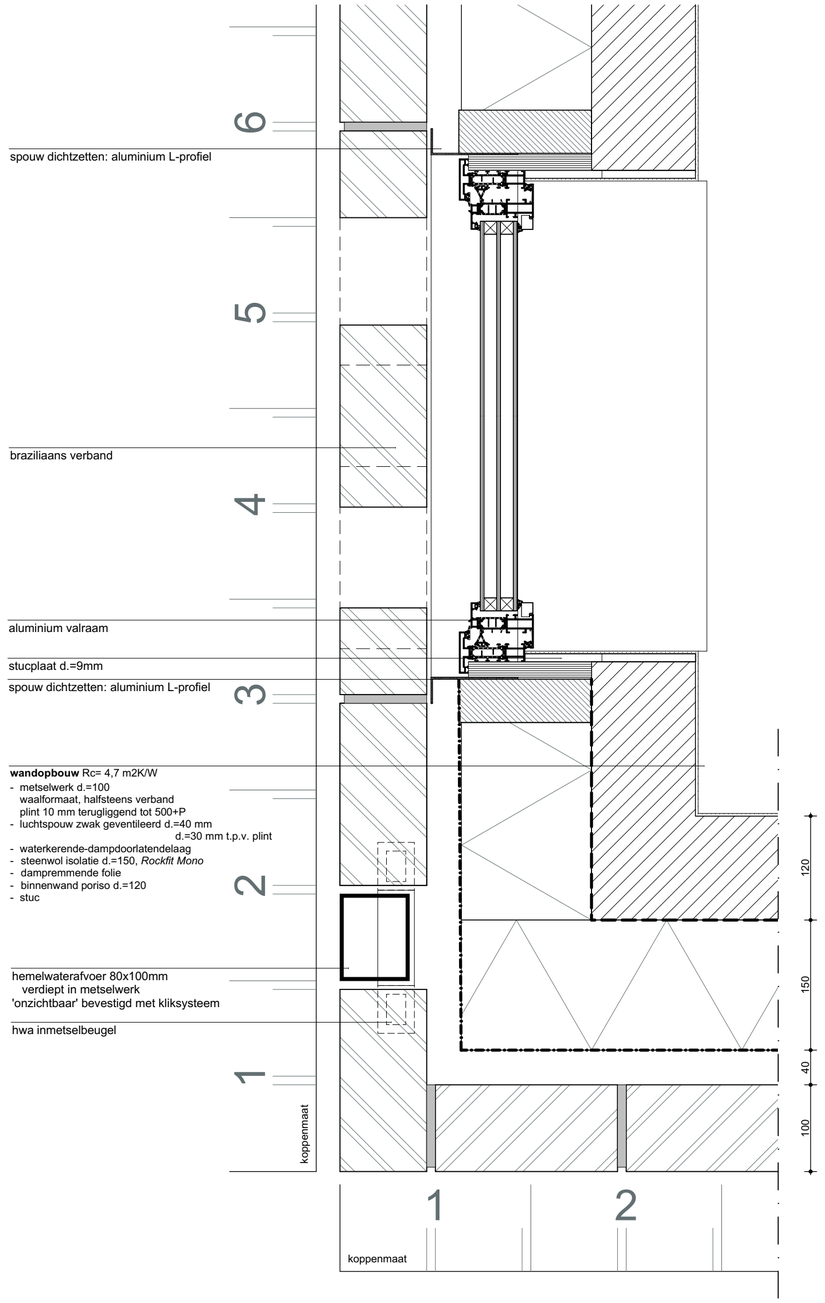

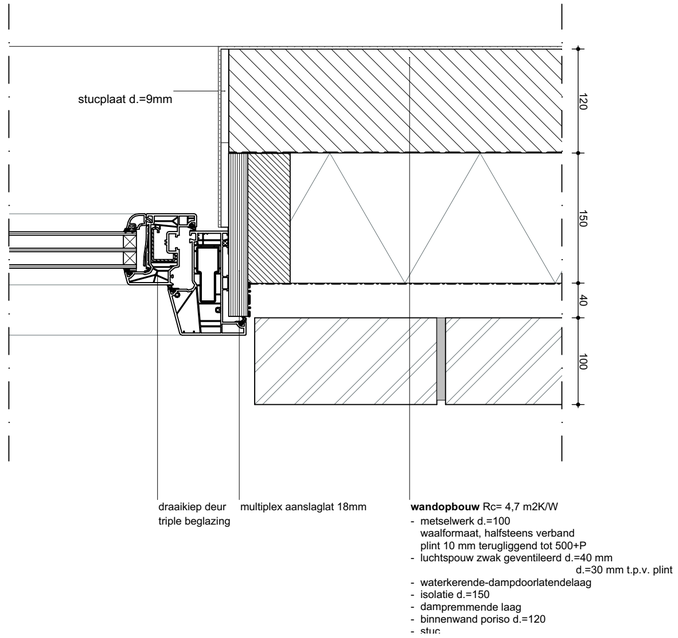

H01
hoekdetail verholen hwa en braziliaans metselwerk

H02
draaikiepdeur

Verhaar architectuur

Project	[redacted]
Projectnummer:	AO124
Layoutnummer:	DO.05
Layoutnaam:	principedetails horizontaal
Schaal:	1:5
Datum:	29-12-2022
Wijz. A:	11-11-2023
Wijz. B:	
Wijz. C:	
Status:	Definitief

[redacted]