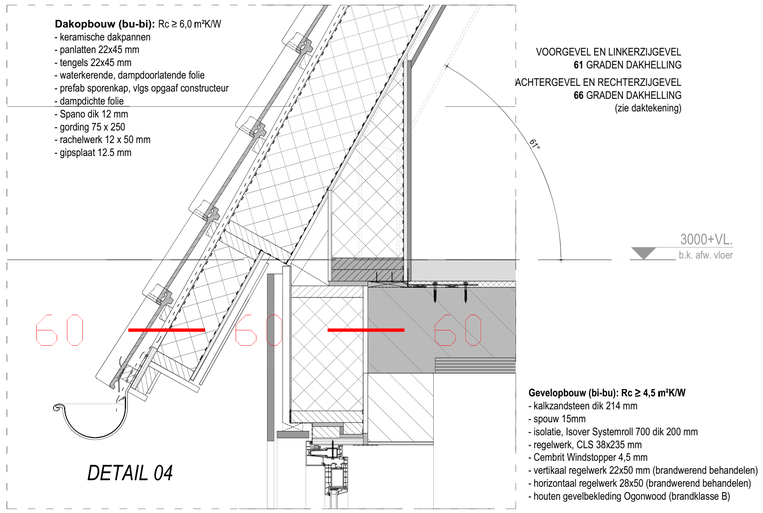


DETAIL 04

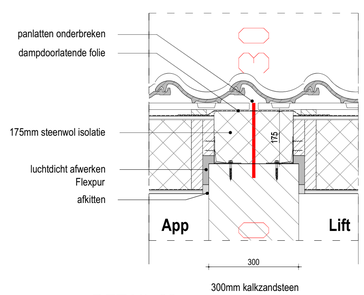


DETAIL 09

**Dakopbouw (bu-bi):** Rc ≥ 6,0 m²K/W
- keramische dakpannen
- panlatten 22x45 mm
- tengels 22x45 mm
- waterkerende, dampdoorlatende folie
- prefab sporenkap, vlgs opgaaf constructeur
- dampdichte folie
- Spano dik 12 mm
- gording 75 x 250
- rachelwerk 12 x 50 mm
- gipsplaat 12.5 mm

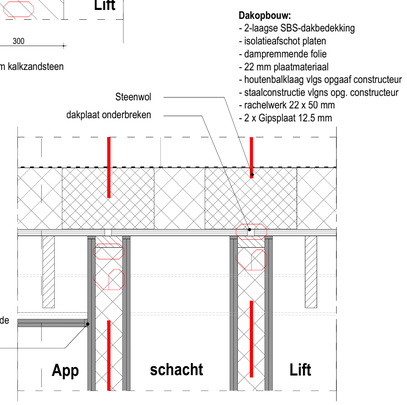


DETAIL 08

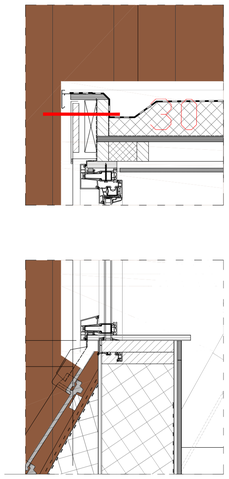


DETAIL 14

**Dakopbouw:** Rc ≥ 6,0 m²K/W
- 2-laagse SBS-dakbedekking (ivm verholgen goten)
- isolatieafschot platen, Therma TT46 FM Afschot Dakplaat dik 110-125 mm, afschot 10 mm/m1
- dampremmende folie
- 18mm underlayment
- balklaag 38x64mm (vlgns opg. constructeur)
- rachelwerk 22x50mm
- gipsplaat 12,5mm

wangen dakkapel zinken felsbekleding gepatineerd

DETAIL 13

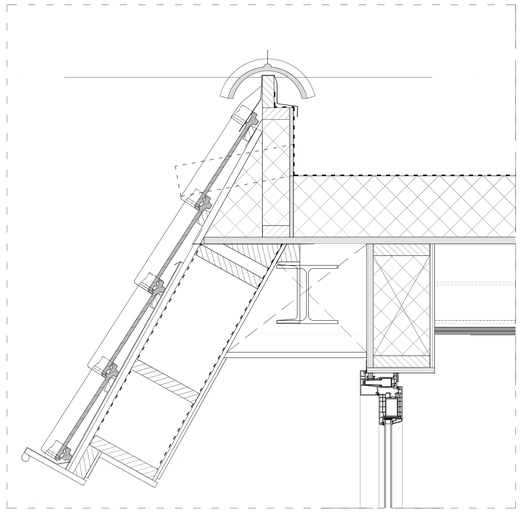

DETAIL 12

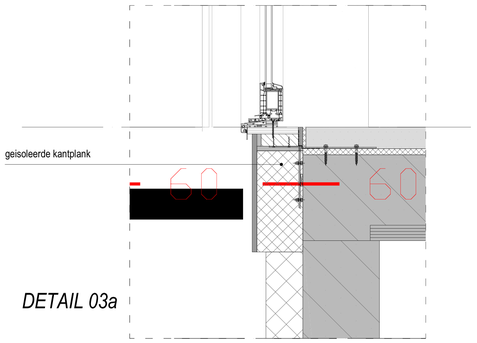


DETAIL 03a

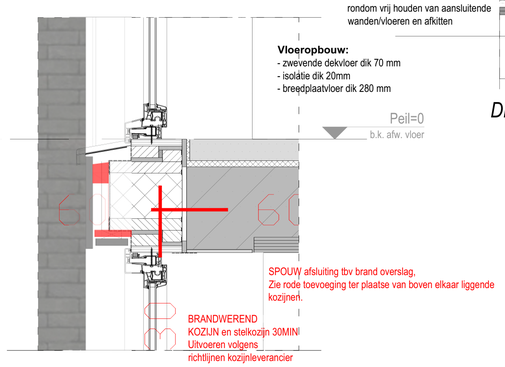


DETAIL 03b

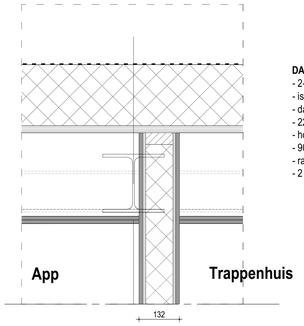


DETAIL 07

**DAKOPBOUW:**
- 2-laagse SBS-dakbedekking
- isolatieafschot platen
- dampremmende folie
- 22 mm plaatmateriaal
- houtenbalklaag vlgs opgaaf constructeur
- 90 mm isolatie tussen balklaag
- rachelwerk 22 x 50 mm
- 2 x Gipsplaat 12.5 mm

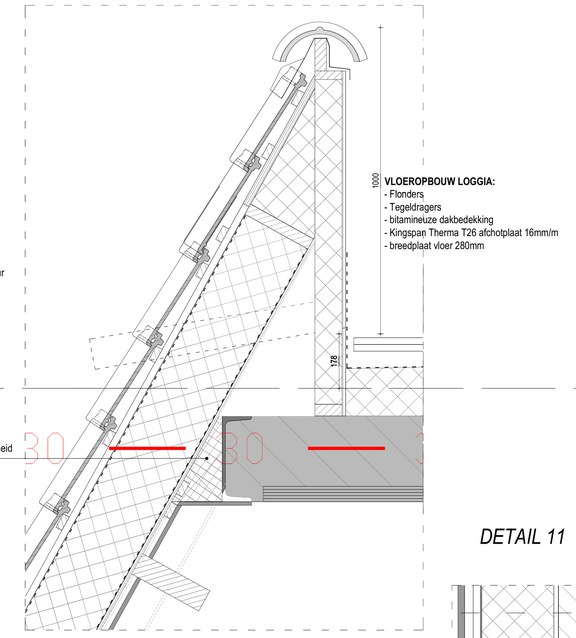


DETAIL 10

**VLOEROPBOUW LOGGIA:**
- Flonders
- Tegeldragers
- bitamineuze dakbedekking
- Kingspan Therma T26 afchotplaat 16mm/m
- breedplaat vloer 280mm

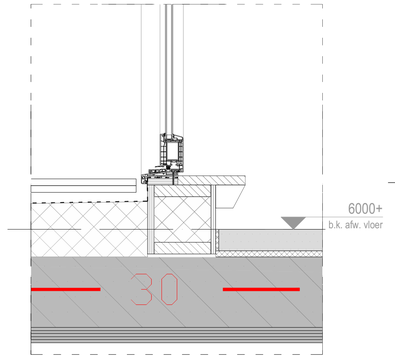


DETAIL 11

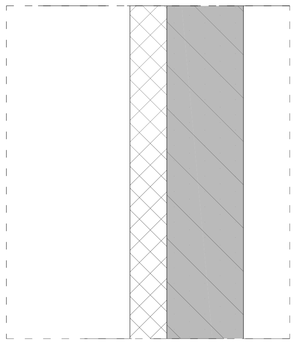

DETAIL 02

**Gevelopbouw (bi-bu):** Rc ≥ 4,5 m²K/W
- betonnen kelderbak, dikte 250 mm
- drukvaste XPS isolatie 120 mm

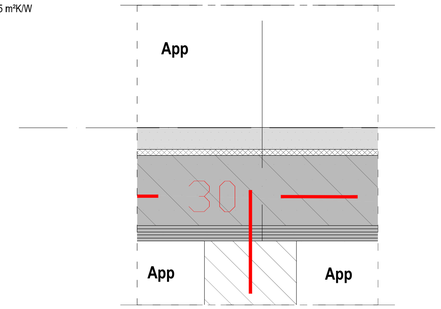


DETAIL 06b

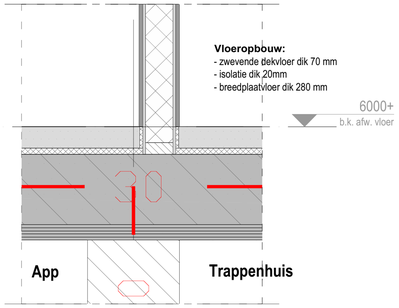


DETAIL 06a

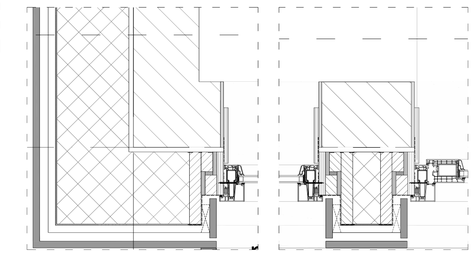

DETAIL 15 DETAIL 16

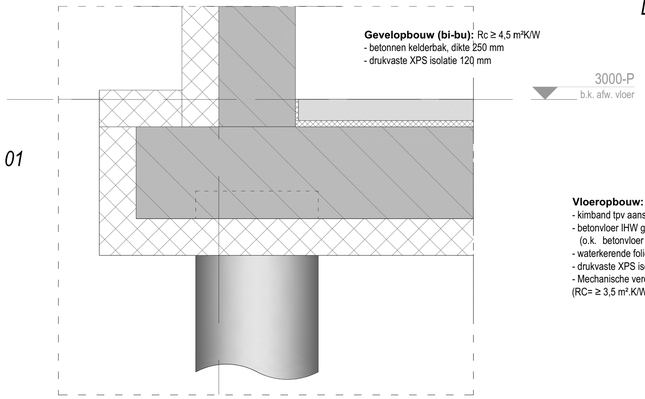


DETAIL 01

**Vloeropbouw:**
- kimband tpv aansluiting betonvloer en -wand
- betonvloer IHW gestort 300mm (gevlinderd) (o.k. betonvloer 3005-P)
- waterkerende folie
- drukvaste XPS isolatie
- Mechanische verdicht zandpakket (RC= ≥ 3,5 m².K/W)

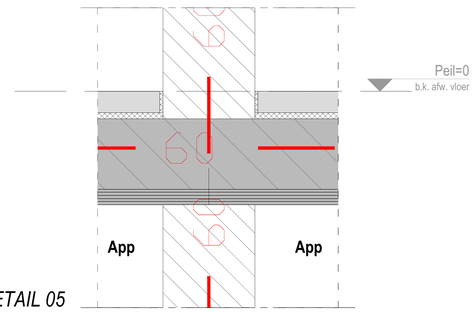


DETAIL 05

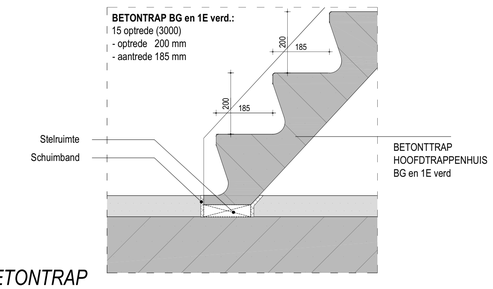


BETONTRAP

| | |
|---|---|
| **Nieuwbouw 't land te Terschelling** | 19087A |
| [redacted] | Opdrachtgever |
| **Principe details** | Onderwerp |
| Vergunnningsfase | |
| **C3-03** | Blad / formaat A1 |
| 1:100 | Schaal |
| 03-03-2021 | Datum |
| 21-10-2021 | Gewijzigd |
| PTW / RS / BB | Getekend / Gezien |

INFO@ADEMA-ARCHITECTEN.NL
VLEESMARKT 7 | 9101MH DOKKUM | 0519-295665
OOSTERKADE 1 | 9711RS GRONINGEN | 050-2073141
IJSSELKADE 60 | 8261AH KAMPEN | 0519-295665
ADEMA ARCHITECTEN