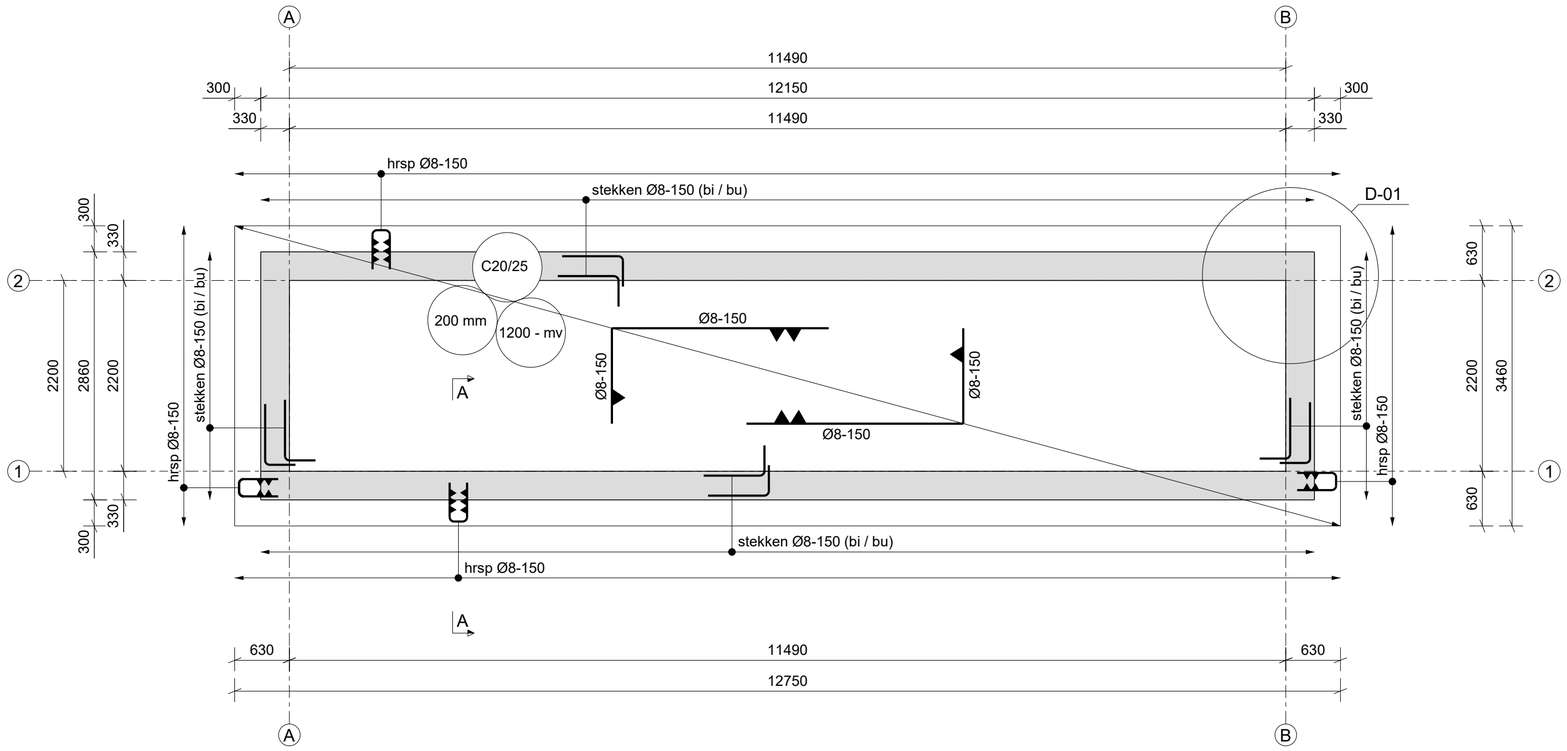

Kelder
1:50

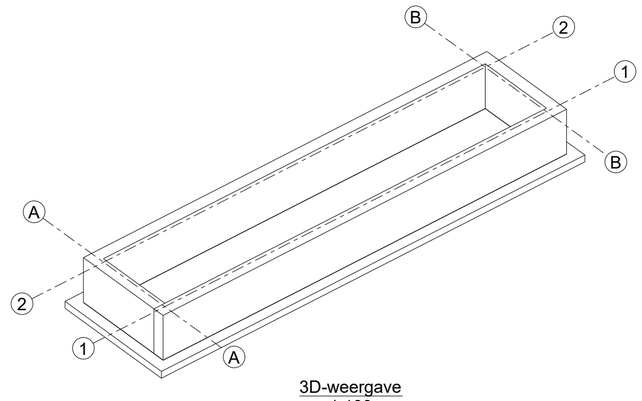

3D-weergave
1:100

RENVOOI BETONCONSTRUCTIE

sterkteklasse:	C20/25
milieuklasse:	XC2 / XC3
w.c.f.:	< 0,60
min. cementgehalte:	280 kg/m³
cementklasse:	CEM III B42,5
betonstaal:	B500A

milieuklasse	XC1	XC2, XC3	XC4	XD1	XD2	XD3	XS1	XS2	XS3	toeslag bij brandwerendheid			toeslag bij oncontr.br oppervlak
betondekking op de buitenste wapening (mm)										60 min	90 min	20 min	
plaat, wand	20	25	30	35	40	40	35	40	40	+5	+10	+15	+5
balk, fund. strook	20	30	35	40	45	45	40	45	45	+5	+10	+15	+5
poer, kolom	20	30	35	40	45	45	40	45	45	+5	+10	+15	+5

minimale laslengten beugels		
staafdiameter	*6	*8
lv	150	150
staafdiameter	*10	*12
lv	200	250

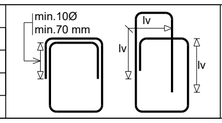

vloeren:

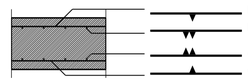

basis verankeringslengte $l_{b,rqd}$ staven/netten (tenzij anders aangegeven op tekening)

sterkteklasse	aanhechting goed	aanhechting slecht	sterkteklasse	aanhechting goed	aanhechting slecht
C20/25	50xØ	70xØ	C40/50	32xØ	45xØ
C25/30	42xØ	60xØ	C45/55	29xØ	42xØ
C30/37	38xØ	54xØ	C50/60	27xØ	39xØ
C35/45	34xØ	50xØ			

- tevens geldt voor staven Ø40 $L_{b,rqd} \geq 1{,}10 * l$
- niet gerekend met een verhoogde dekking
- rekenwaarde van de spanning in de staaf $s \leq f_{yd}$

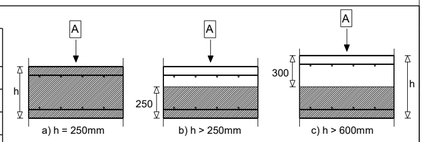

A = stortrichting
a) goede aanhechting voor alle staven
b) en c) gearceerd: goede aanhechting, niet-gearceerd: slechte aanhechting

OPMERKINGEN

- de fundatie aanleggen op vaste grond of vergelijkbare grondverbetering
- ter plaatse van eventuele slechtere lagen grondverbetering toepassen
- sondeerwaarde vaste grond > 4MPa (40kg/cm2)
- de dikte van deze laag dient minimaal 2 meter te zijn
- sondeerwaarde in het werk controleren
- gronddekking minimaal 1400 mm
- voor ontbrekende maatvoering zie tekening architect
- maatvoering controleren
-
-

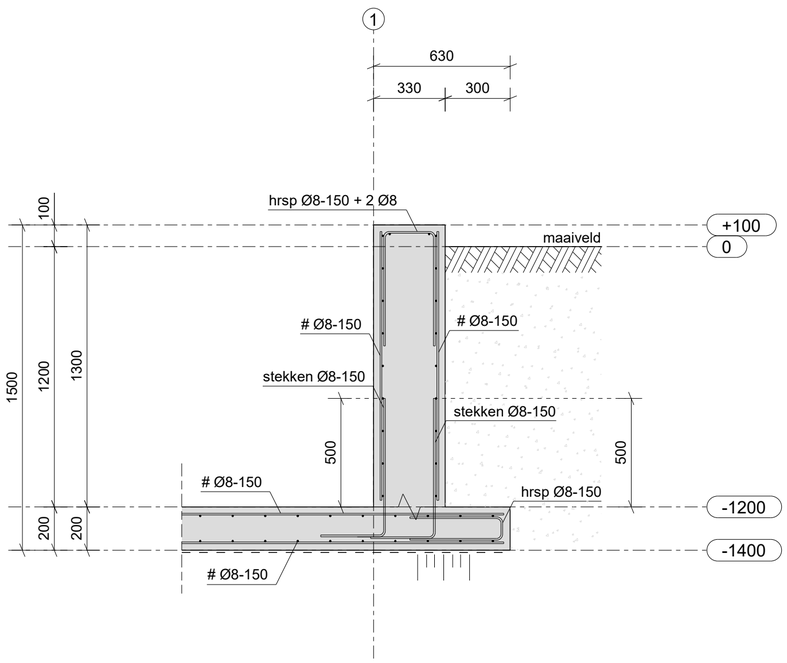

Aansluiting keldervloer - kelderwand
drsn A-A | principedetail | 1:20

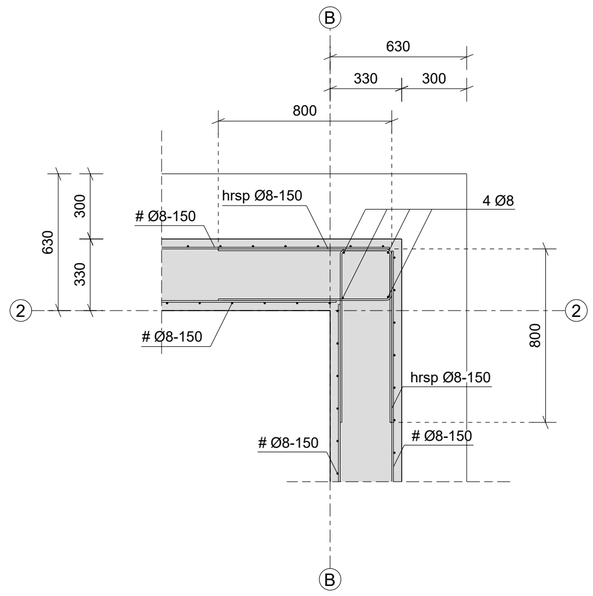

Hoekaansluiting kelderwanden
det. D-01 | principedetail | 1:20

Werk:
Fundering batterijcontainer en trafo op Zonnepark Armhoede

Onderdeel:
Fundering trafo type SC5000HV-MV

Opdrachtgever:
TPStorage B.V. | Melbournestaat 9, Unit 7, 1175 RM Lijnden

Datum:	Wijziging:	Vorm:	Schaal:	Werknr:	Fase:
29-08-2023		A2	1:50 | 1:20	23.105	Bouwaanvraag

ingenieursbureau HARTMAN constructies

Projectleider: J.W. Hartman
Constructeur: M.W.D. Hiddink
Tekenaar: M.W.D. Hiddink

Teknr: F-02

Lochemseweg 14 7475 PB Markelo Tel: 0573-258 136 info@hartmanconstructies.nl www.hartmanconstructies.nl

VOORLOPIG

Tekla Structures