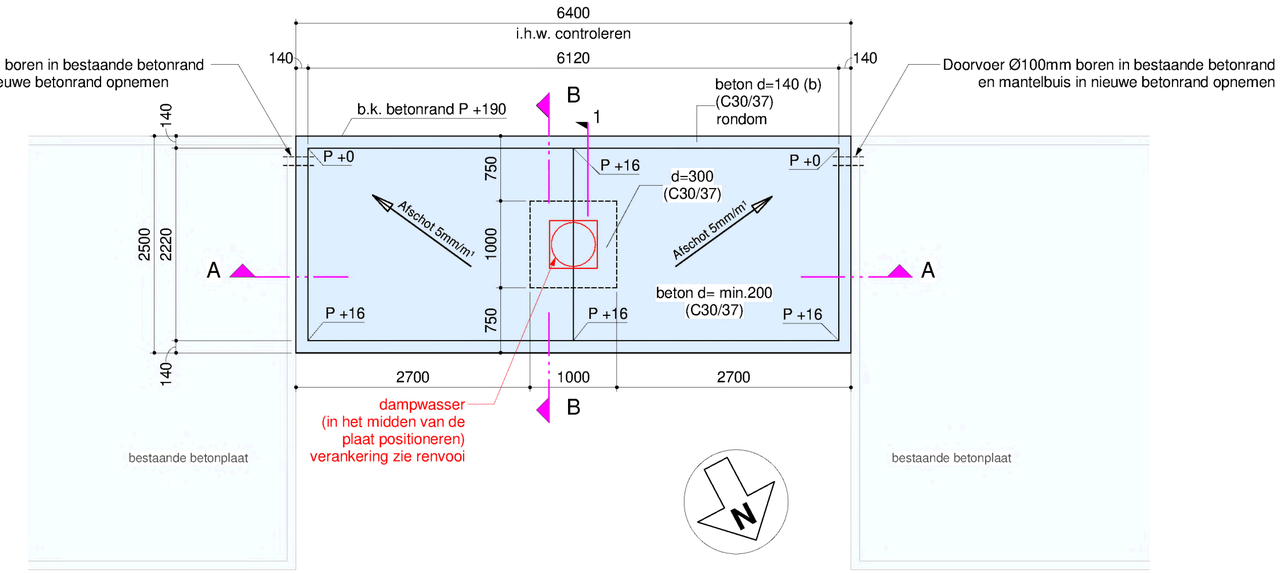

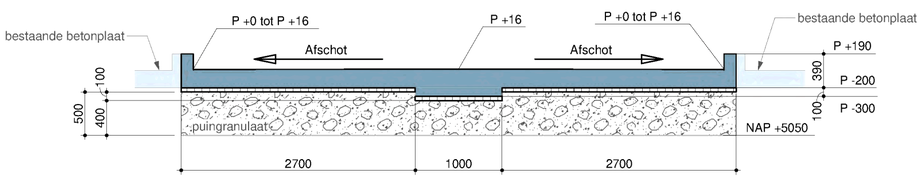

Doorsnede A

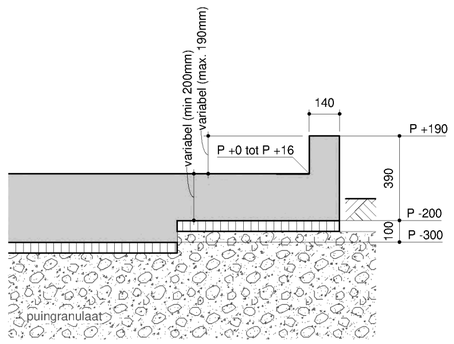

Detail 1

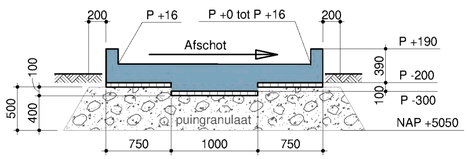

Doorsnede B

Renvooi

HEA220 deze tekstkleur is de bestaande constructie
HEA220 deze tekstkleur is de nieuwe constructie

FUNDERING:
Voor funderingsadvies zie rapport MOS Grondmechanica B.V., kenmerk: R2100409-04 d.d.: 3 maart 2022
Wij adviseren om de toelaatbare grondspanning te controleren tijdens de uitvoeringsfase door middel van (hand)sonderen.

DAMPWASSER:
Minimale voetplaatdikte t=18mm (S235) tenzij leverancier anders berekend.
Verankering dampwasser op betonplaat d.m.v. chemische ankers.

Systeem:	4x Fischer injectiesysteem FIS V Plus
Injectiemortel:	FIS V Plus 360 S
In te klemmen deel:	Ankerstang FIS A M20x245 (5.8)
Verankeringsdiepte:	150mm

Peil = 5800+NAP

Las- en verankeringslengten (volgens NEN-EN 1992 (serie) + NB)

	C30/37 ≤ 25% overlappingslassen algemeen	C30/37 ≤ 25% overlappingslassen bovenstaaf	C30/37 > 25% overlappingslassen algemeen	C30/37 > 25% overlappingslassen bovenstaaf
Ø8	250	250	400	550
Ø10	350	500	500	750
Ø12	450	600	650	900
Ø16	550	800	850	1200
Ø20	700	1000	1050	1500
Ø25	900	1250	1300	1900

- Bovenstaven zijn staven waarvan de ligging horizontaal is en waarvan de aslijn meer dan 250 mm boven de onderzijde en maximaal 300 mm onder de bovenkant van het te storten constructiedeel ligt.
- Voor bundels geldt Øn = Ø√n
  - Ø = staafdiameter
  - n = aantal staven ≤ 3
  - Øn = gelijkwaardige staafdiameter aflezen in tabel
- Indien de afstand tussen 2 staven t.p.v. een overlappingslas > 50 mm, moet de laslengte worden vermeerderd met de afstand tussen de 2 staven.
- Minimale buigdoorndiamter bedraagt 5D.

Betonconstructies (NEN-EN 1992 (serie) + NB, NEN-EN 206+NEN 8005:2017 nl, NEN-EN 10080:2005 nl)

sterkteklasse :C30/37
gem. kubusdruksterkte (fcm,cube) bij ontkisten : 33 N/mm²
cement : CEM III / B 42,5 LH HS

- minimum cementgehalte werkvloer : 200kg/m³ beton
- milieuklasse werkvloer : X0
- 45 mm extra dekking aan de onderzijde en 45 mm extra beton hoogte bij: stort op zand met folie, doppfolie (o.g.).

betonstaal B500B : Ø
ligging van de wapening in 1e, 2e en 3e laag van buitenaf

1e laag 2e laag 3e laag

het ▲ wijst naar het midden van de constructie.

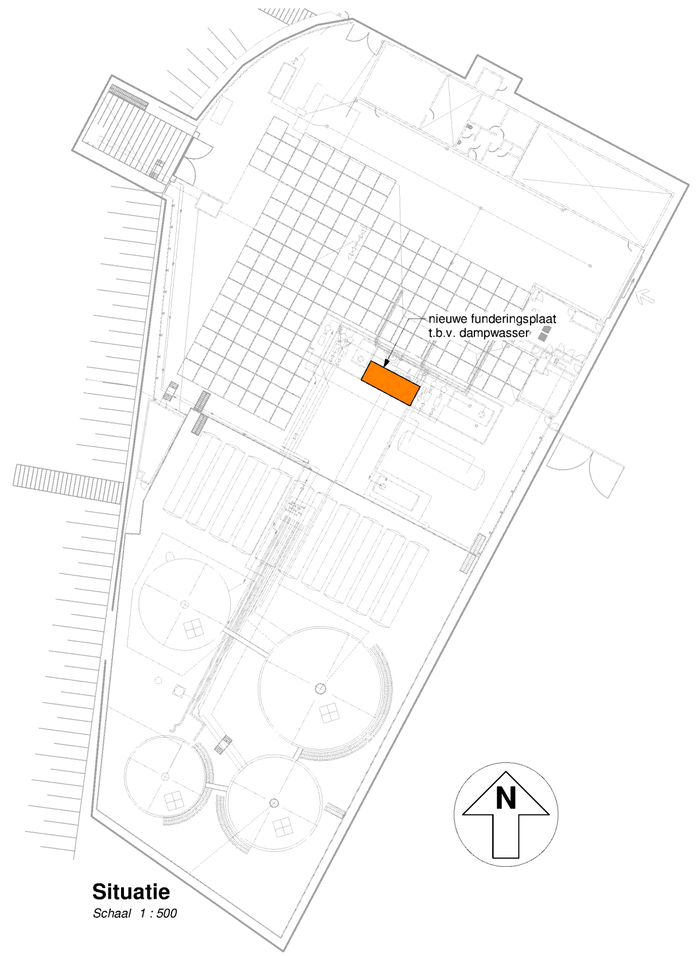

Situatie
Schaal 1 : 500

croes
Bouwtechnisch Ingenieursbureau
Kerkenbos 1006 6546 BA Nijmegen 024-3721919 bureau@croes.nl www.croes.nl

17438.001	Project	Funderingsplaat dampwasser OKO BV Veemarktkade 12-14 te 's-Hertogenbosch
650-0-101	Blad	Funderingsplaat - vorm Uitvoeringsgereed Ontwerp Constructie
Versie 2	07-06-2023	Definitief Schaal 1:50 / 1:20

420x594