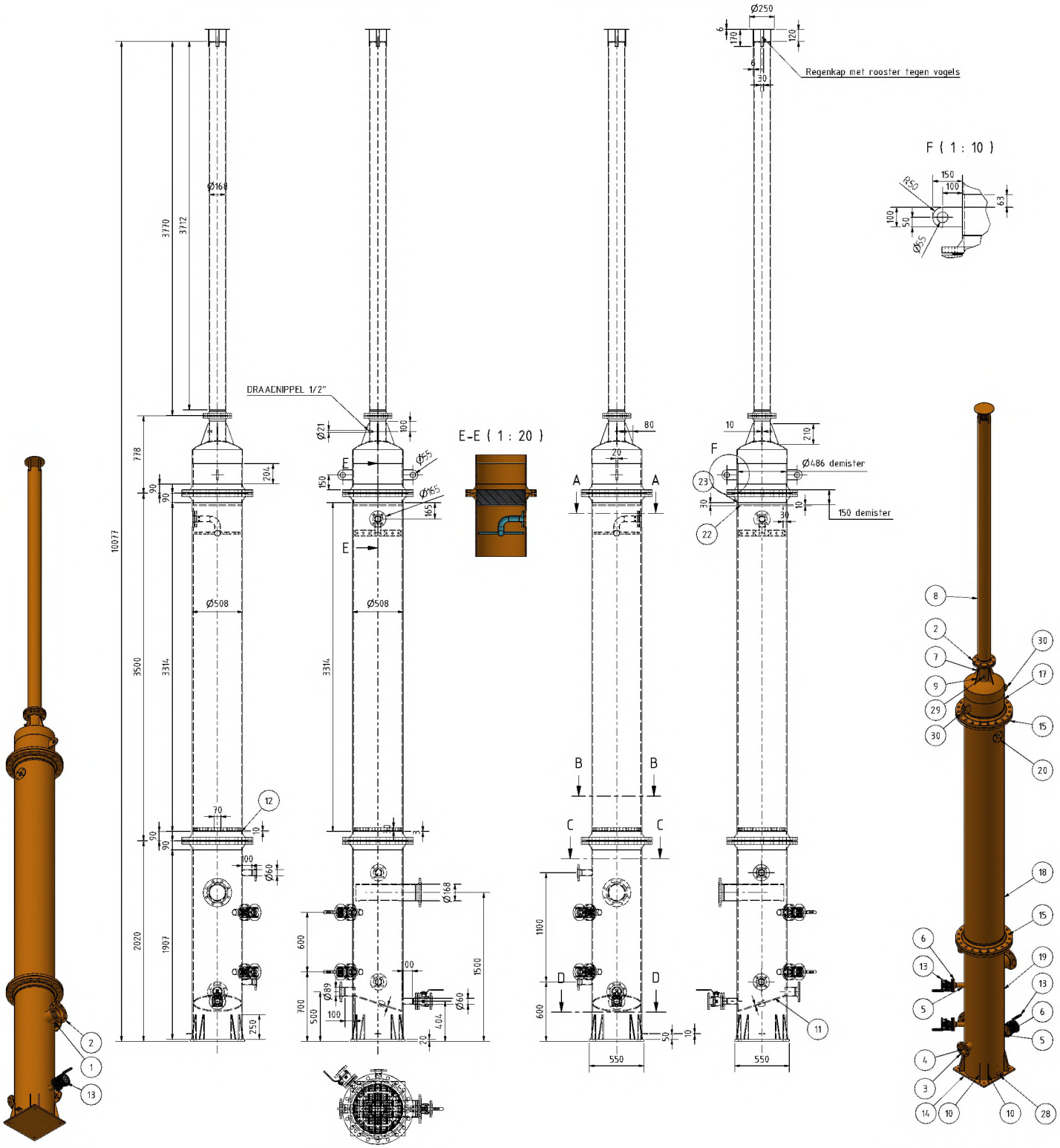

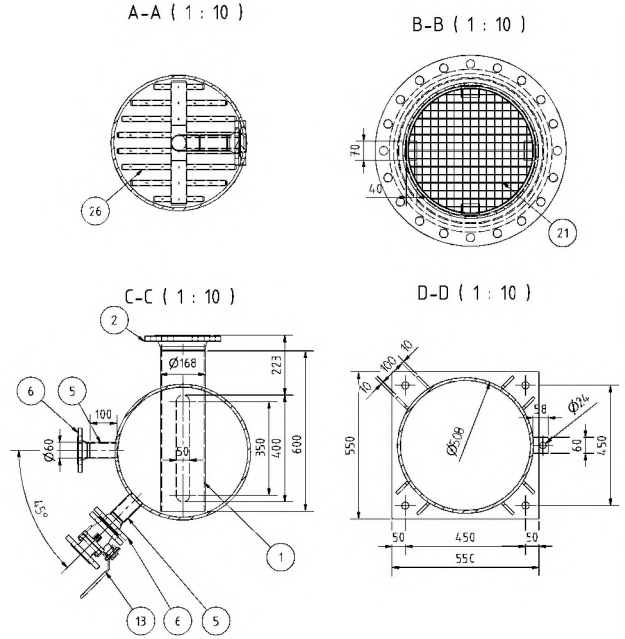

ITEM	ITEM QTY	BASE QTY	PART NUMBER	DESCRIPTION	MASS
1	1	600 mm	DIN2448 – 168,3 x 4,5 – 600	BUS	10,2 kg
2	3		DIN 2633 Welding Neck Flange Type C Series 1 (ISC) – PN 16 150 x 168.3	FLENS	7,4 kg
3	1		DIN 2633 Welding Neck Flange Type C Series 1 (ISC) – PN 16 80 x 88.9	FLENS	3,8 kg
4	1	100 mm	DIN2448 – 88,9 x 3,2 – 100	BUS	0,7 kg
5	5	100 mm	DIN2448 – 60,3 x 2,9 – 100	BUS	0,4 kg
6	5		DIN 2633 Welding Neck Flange Type C Series 1 (ISC) – PN 16 50 x 60.3	FLENS	2,5 kg
7	1	200 mm	DIN2448 – 168,3 x 4,5 – 200	BUS	3,6 kg
8	1	3712 mm	DIN2448 – 168,3 x 4,5 – 3712	BUS	67,5 kg
9	4		Rib 1	RIB	0,7 kg
10	8		Rib 2	RIB	0,7 kg
11	1		Ovaal	PLAAT	15,3 kg
12	4	70 mm	EN 10058 – 40 x 10 – 70	PLAT	0,2 kg
13	3		7249-DN50-PN40	KOGELKRAAN	1,6 kg
14	1		Base plate R1	PLAAT	6 kg
15	4		flange_din2633_pn_16_dn_500_iso_din2512_female_n	FLENS DN500	7,6 kg
16	1		ASME B16.9 Cap 20	CAP	19,8 kg
17	1	204 mm	DIN2448 – 508 x 11 – 204	BUS	27,5 kg
18	1	3314 mm	DIN2448 – 508 x 11 – 3314	BUS	444,9 kg
19	1	1907 mm	DIN2448 – 508 x 11 – 1907	BUS	257,1 kg
20	1		DIN EN 1092-1 Plate Flange for Welding Type C1 – PN 16 50 x 60.3(1)	Flange	2,7 kg
21	1		Rooster 30-30-3 R1	Rooster	2 kg
22	1		Support Ring	Ring	3,4 kg
23	1		Wire Mesh Demister Pack	Demister	217,5 kg
24	1	6 mm	EN 10060 – 250 – 6	Rond	2,3 kg
25	4	170 mm	DIN 174 – 30 x 6 – 170	Plat	0,2 kg
26	1		Spider VRU kolom R1		7,9 kg
27	1		rooster bovenkant		0,4 kg
28	1		lip	Aardingslip	0,2 kg
29	1		Buisnippel DN15 21.3 lg 50		0 kg
30	2		Fijsoog		1,8 kg

STAMP

A1

DRAWN: BVI
DATE: 25-4-2023
WEIGHT: N/A
FAGE: 1

CHECKED:

DCM EMBA
LIQUID HANDLING
M. Geysemansstraat 1 B-2550 Waarloos, Belgium
Tel: +32 (0)15 330 420
contact@dcmemba.eu www.dcmemba.eu

SCALE: 1:20

VRU-KOLOM OCN R2

FILE: VRU-KOLOM OCN R2.idw