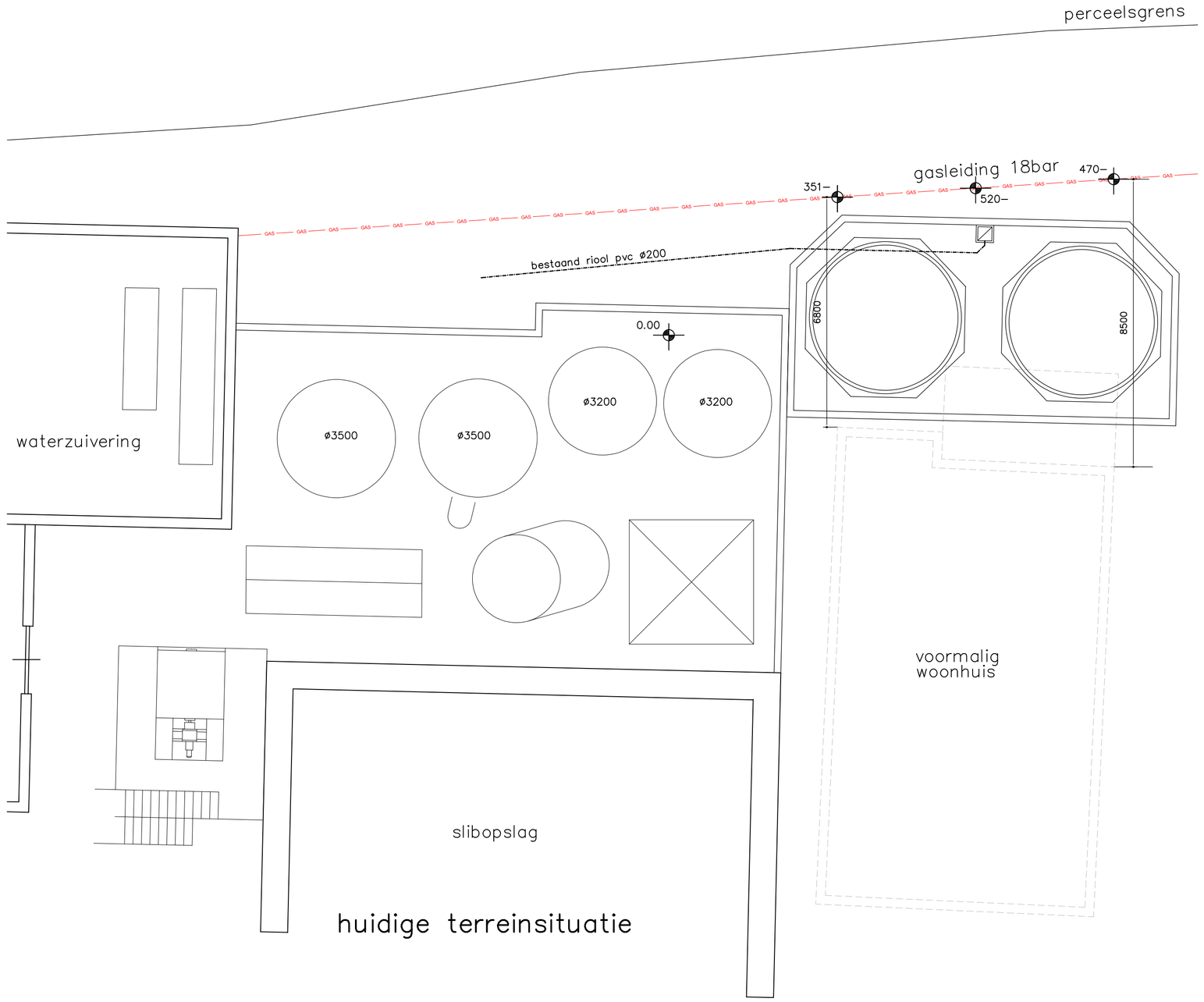

huidige terreinsituatie

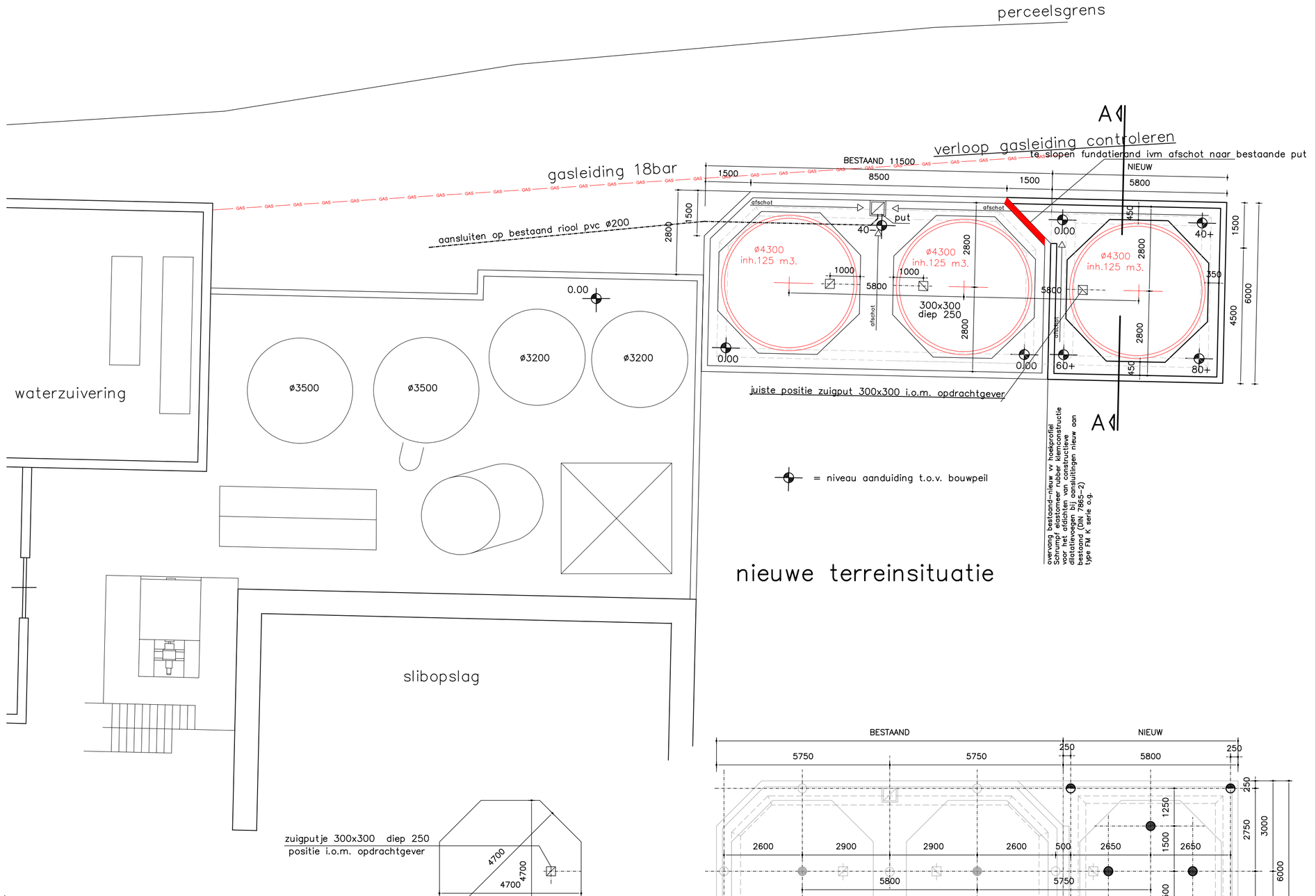

nieuwe terreinsituatie

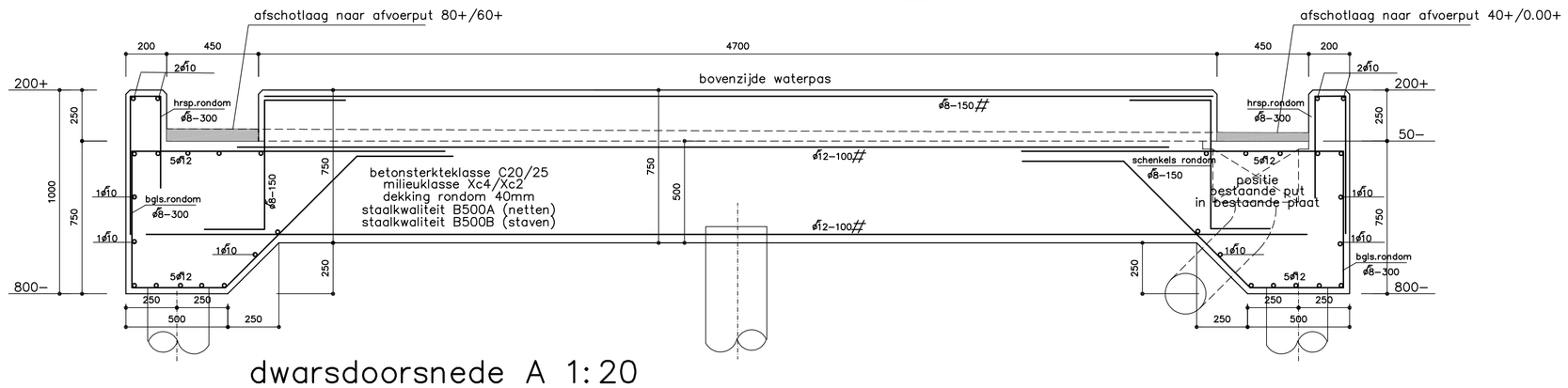

dwarsdoorsnede A 1:20

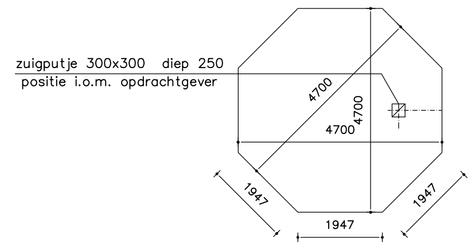

tankopstorting

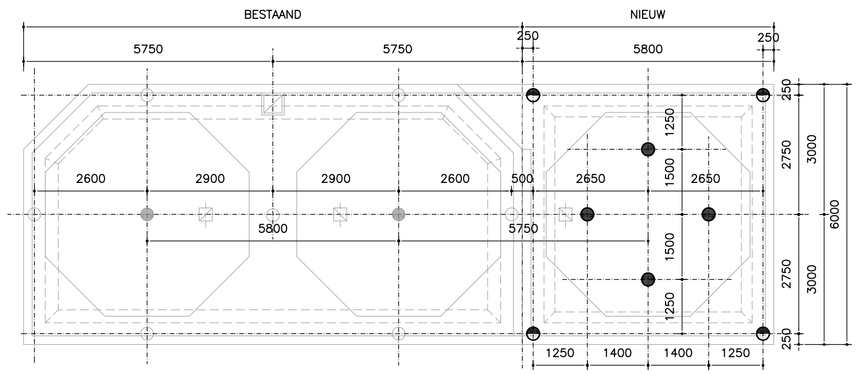

palenplan

- 2 stuks stalen buispalen ø273 45–tons (bestaand)
- 7 stuks stalen buispalen ø273 30–tons (bestaand)
- 4 stuks stalen buispalen ø273 50–tons (nieuw)
- 4 stuks stalen buispalen ø273 50–tons (nieuw)

zie tevens de statische berekening 21-3929 dd 19-10-2022 , onderdeel silofundamenten

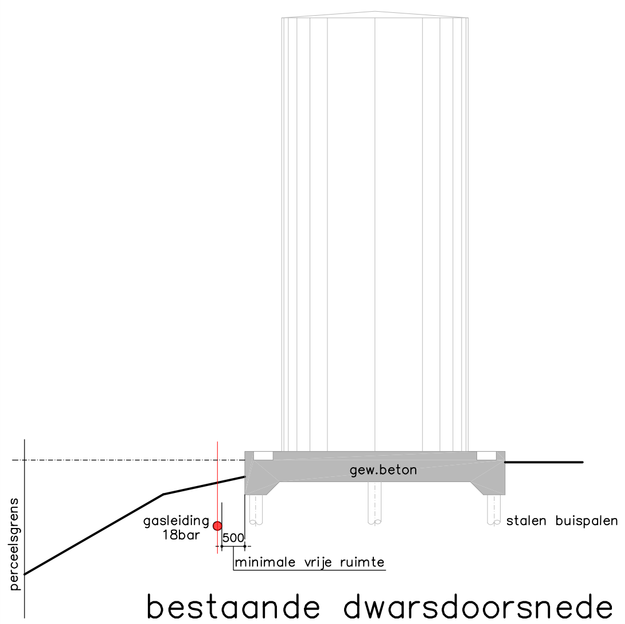

bestaande dwarsdoorsnede

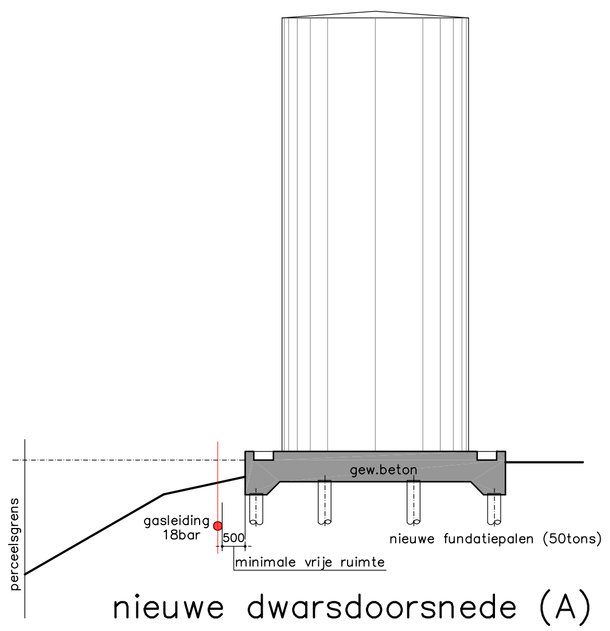

nieuwe dwarsdoorsnede (A)

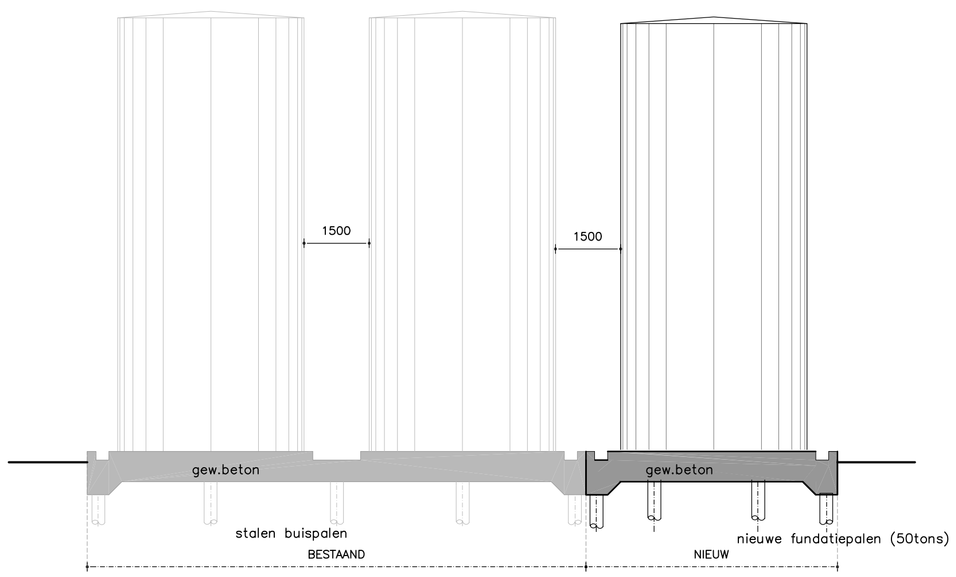

nieuwe langsdoorsnede

Maten in mm.	Staal:	Betondekking in mm						
Beton: Sterkteklasse : C20/25; Consistensiegebied : ; Milieuklasse : Xc4 /Xc2	Kwaliteit: ø B 500 A/B	Constructie deel	Milieu–klasse Xa4/		Voorspan–staal	Licht–beton	Nabewerkt oppervlak	Oncontro–leerbaar
Cement: Soort: CEM III/A – 42,5; Minimum hoeveelheid per m^3: ; Overeenk. NEN 5920, 6720 en 6722	Positie wapening: 1e, 2e, 2e, 1e	vloer	15	25	+10	+5	+5	
		wand	15	25	+10	+5	+5	
		balk	25	30	+10	+5	+5	
		kolom	30	35	+10	+5	+5	

historie

F			
E			
D			
C			
B	31–10–2022	definitieve indiening	HFB
A	14–09–2022	concept, 1e aanpassingen nav opmerking RUD Zuid –Limburg	MPA
	wijzigingsdatum	omschrijving wijziging	initialen

OPDRACHTGEVER:
WEPA Nederland B.V.
Boutestraat 125, 6071 JR Swalmen

WERK:
plaatsen extra waterkuip

BETREFT:
uitbreiding fundatieplaat

SCHAAL: 1:100/20

DATUM: 10–02–2022

INITIALEN TEKENAAR: MPA

Architektenbureau
JANSEN EERBEEK b.v.
konstruktie – adviesbureau
tel.: 0313–659039
e–mailinfo@janseneerbeek.nl
molenstraat 30
postbus 7
6960 AA Eerbeek

FASE: bouwaanvraag
STATUS: definitief
WERK NO: 21–3929
BLAD NO: BA–201
REVISIE: B

EIGENDOM VOORBEHOUDEN.
DEZE TEKENING MAG ALLEEN MET TOESTEMMING VAN ARCHITEKTENBUREAU JANSEN EERBEEK B.V.
WORDEN DOORGEGEVEN, GEKOPIEERD DANWEL OP EEN ANDERE MANIER WORDEN VERMENIGVULDIGD.