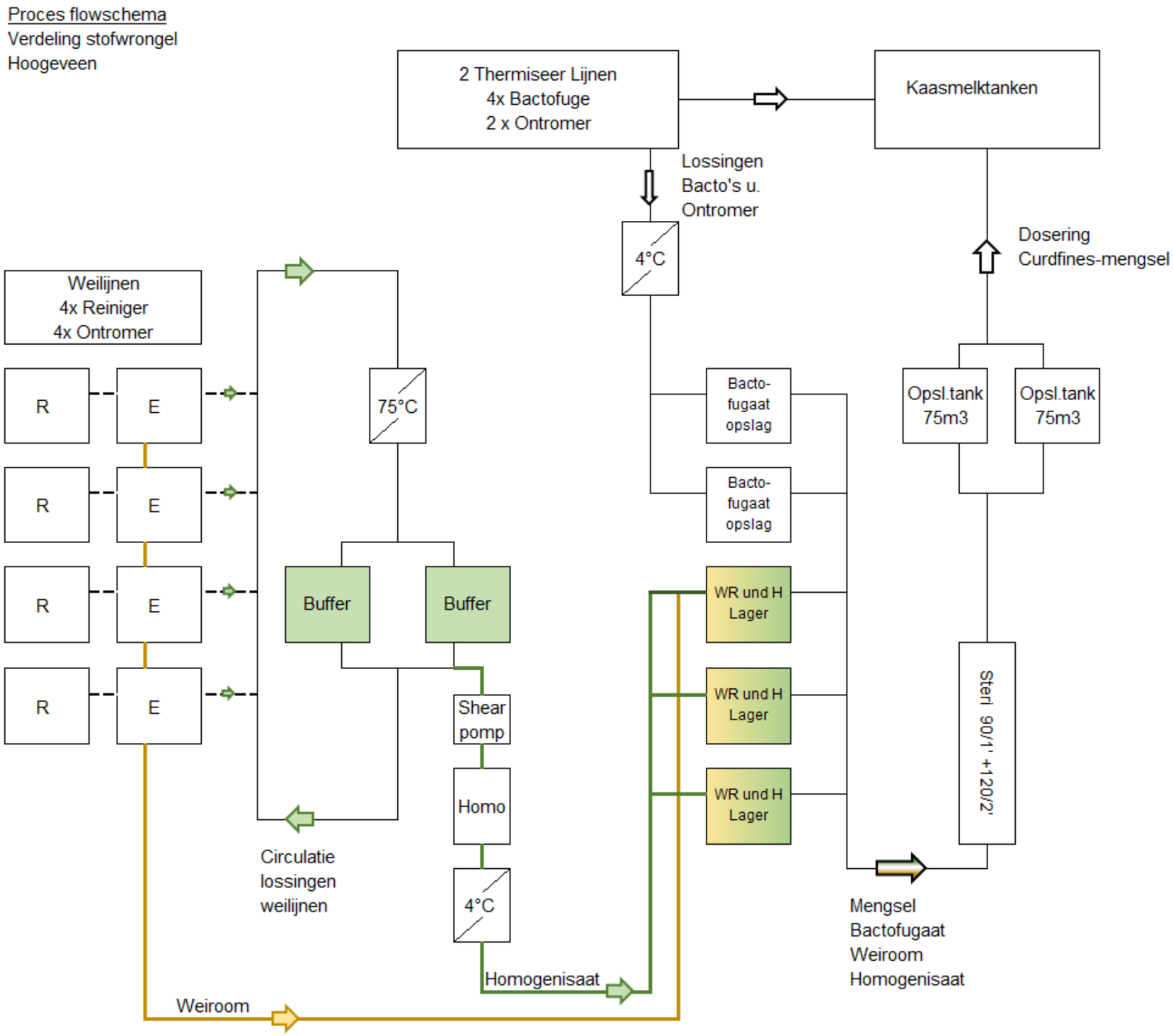
Proces flowschema
Verdeling stofwrongel
Hoogeveen
2 Thermiseer Lijnen
4x Bactofuge
2 x Ontromer
Kaasmelktanken
Lossingen
Bacto's u.
Ontromer
4°C
Dosering
Curdfines-mengsel
Weilijnen
4x Reiniger
4x Ontromer
R
E
R
E
R
E
R
E
75°C
Bacto-
fugaat
opslag
Bacto-
fugaat
opslag
Opsl.tank
75m3
Opsl.tank
75m3
Buffer
Buffer
WR und H
Lager
WR und H
Lager
WR und H
Lager
Steri 90/1' +120/2'
Shear
pomp
Homo
4°C
Circulatie
lossingen
weilijnen
Mengsel
Bactofugaat
Weiroom
Homogenisaat
Homogenisaat
Weiroom